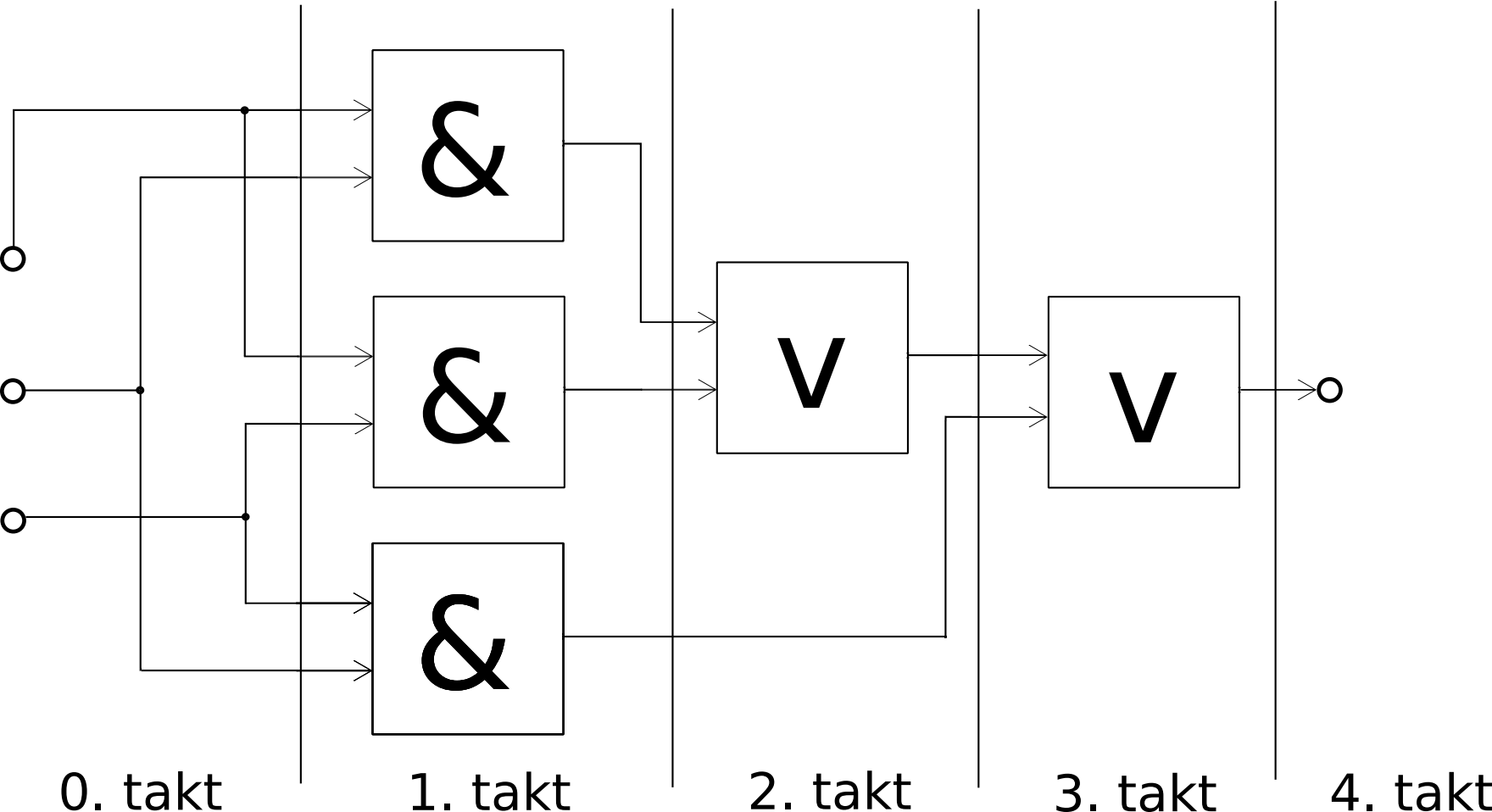
&
&
&
v
v
0. takt
1. takt
2. takt
3. takt
4. takt