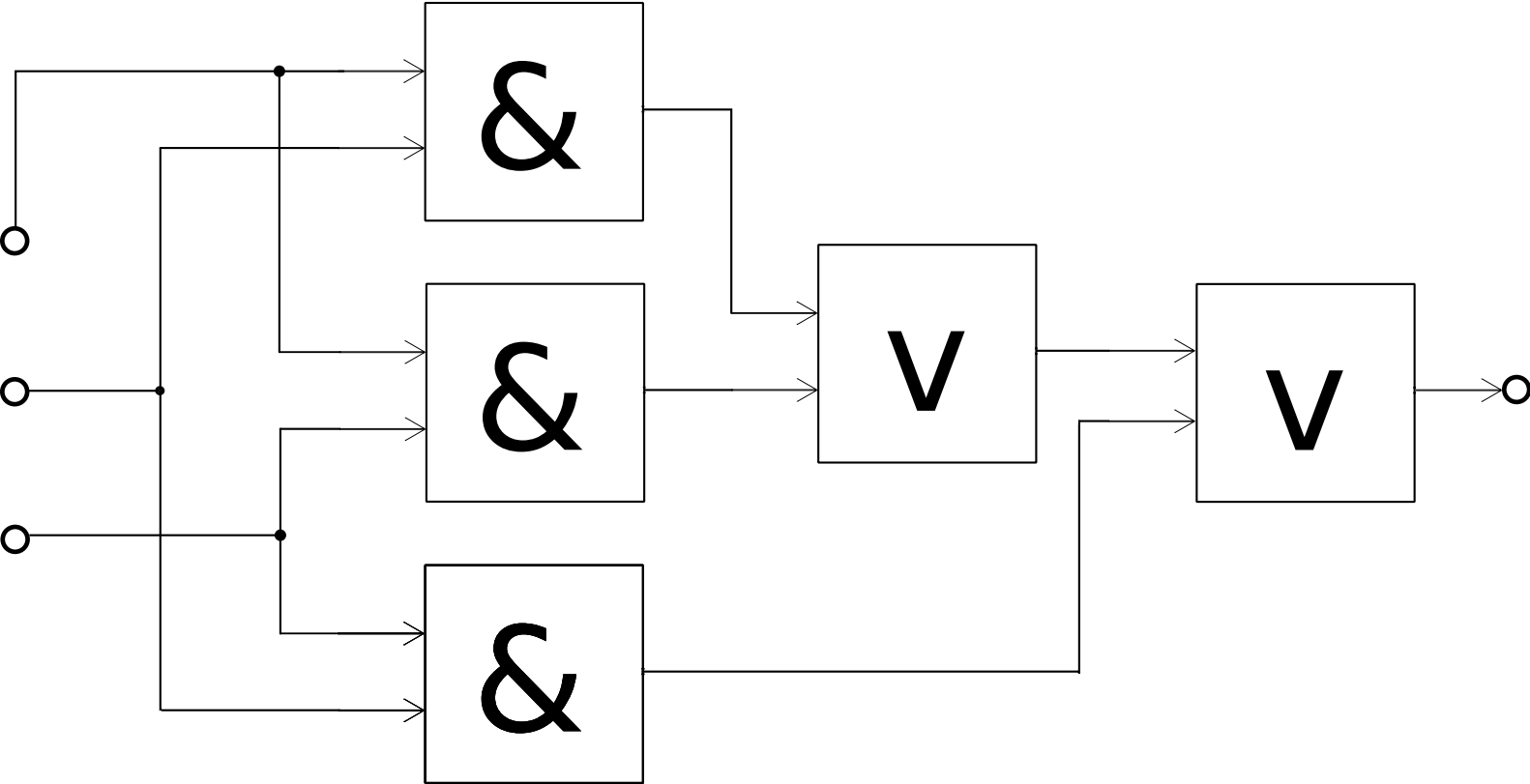
&
&
&
V
V