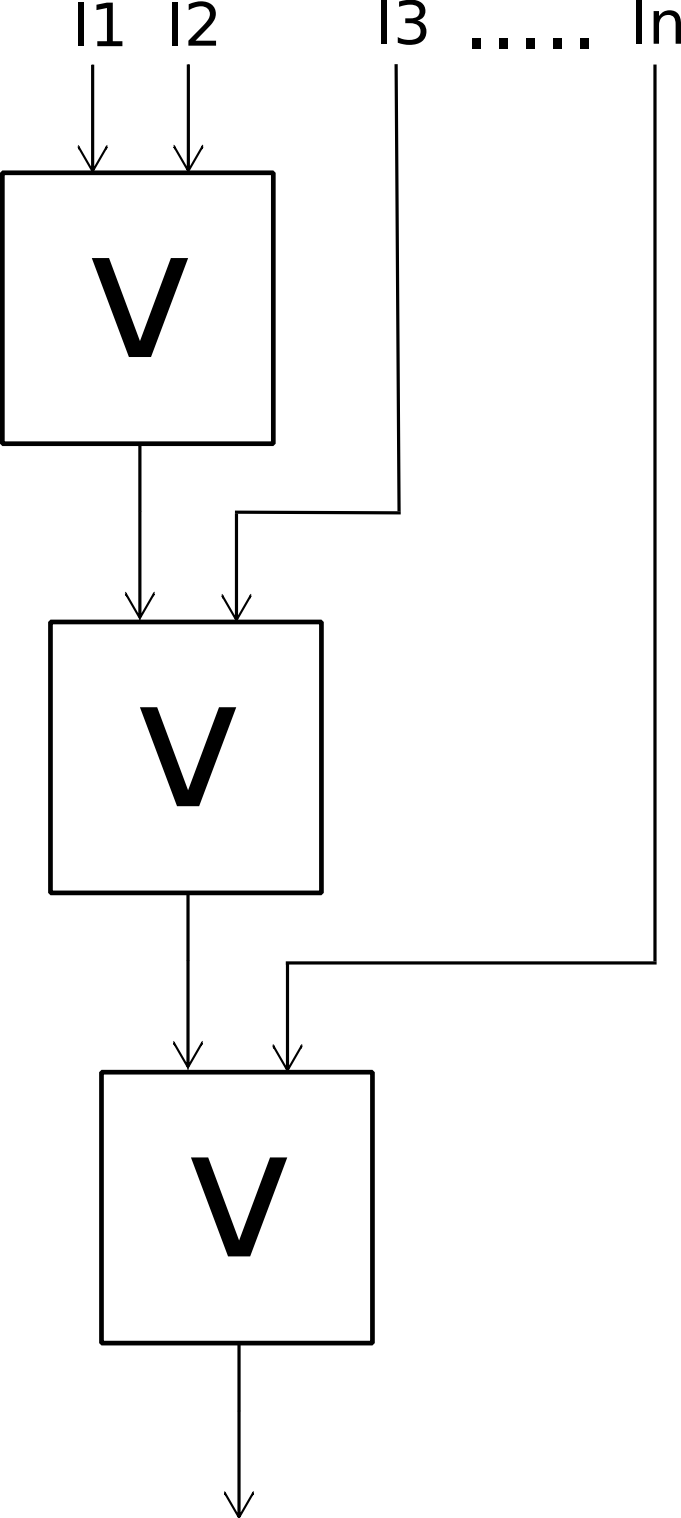
I1
I2
I3
.....
In
V
V
V