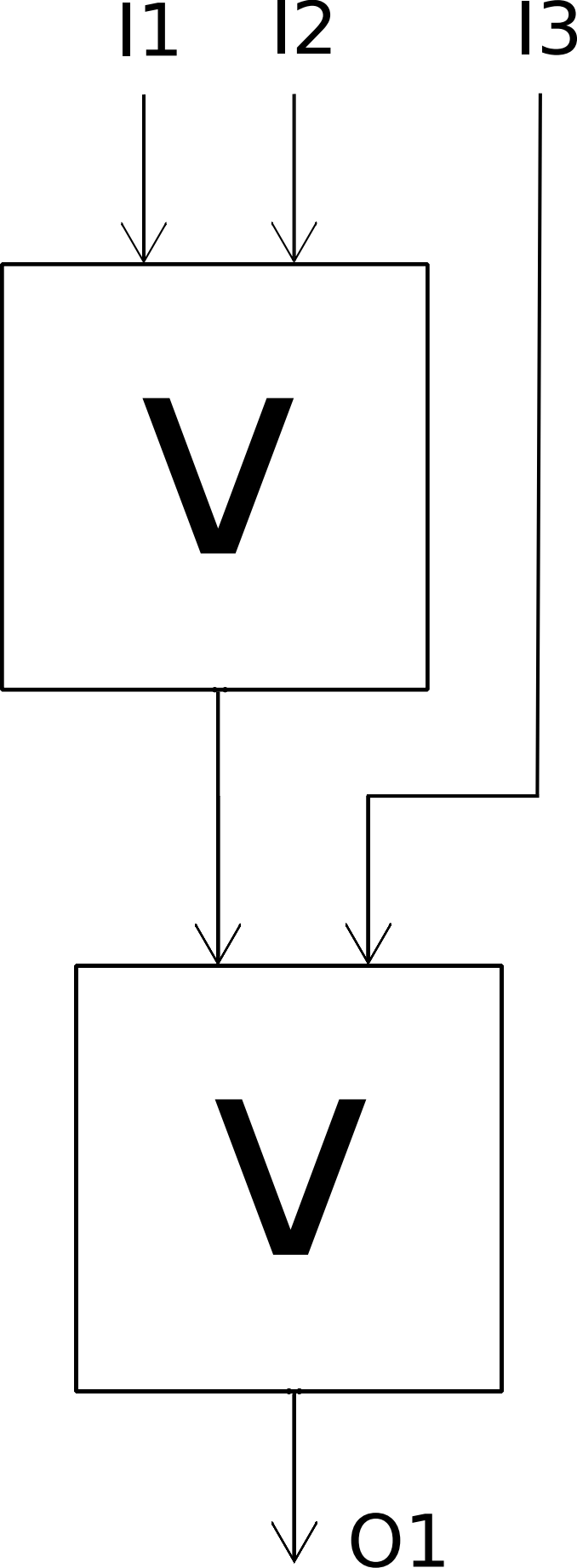
I1
I2
I3
V
V
O1