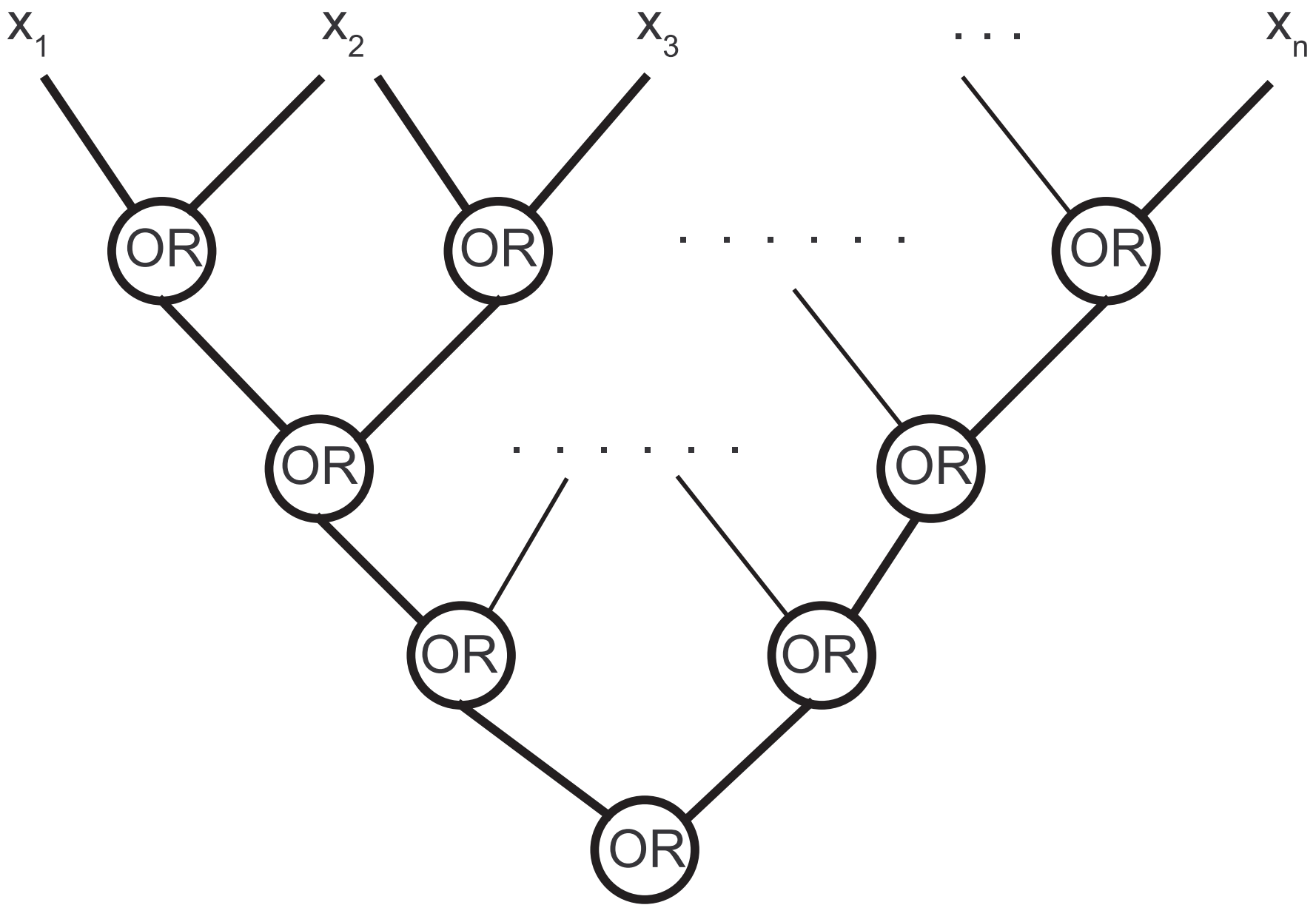
x_1
x_2
x_3
. . .
x_n
OR
OR
. . . . . .
OR
OR
. . . . . .
OR
OR
OR
OR