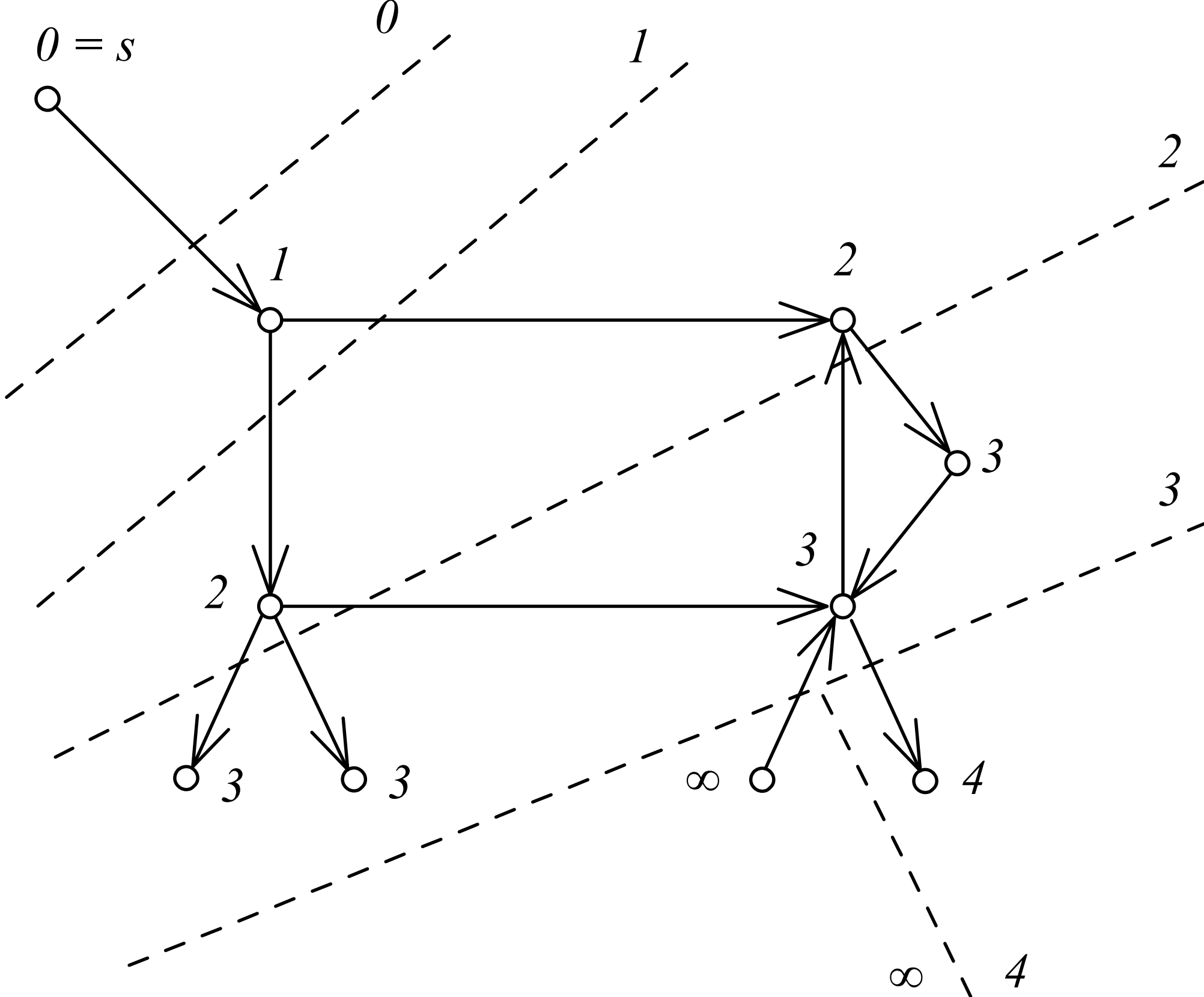
0 = s
0
1
2
3
1
2
3
2
3
3
∞
4
∞
4